PARSUN

COLA INFERIOR 1 - *Lowwer casing & drive 1* - Parte inferiore piede 1

MOTOR - *Engine* - Motore F2.6.

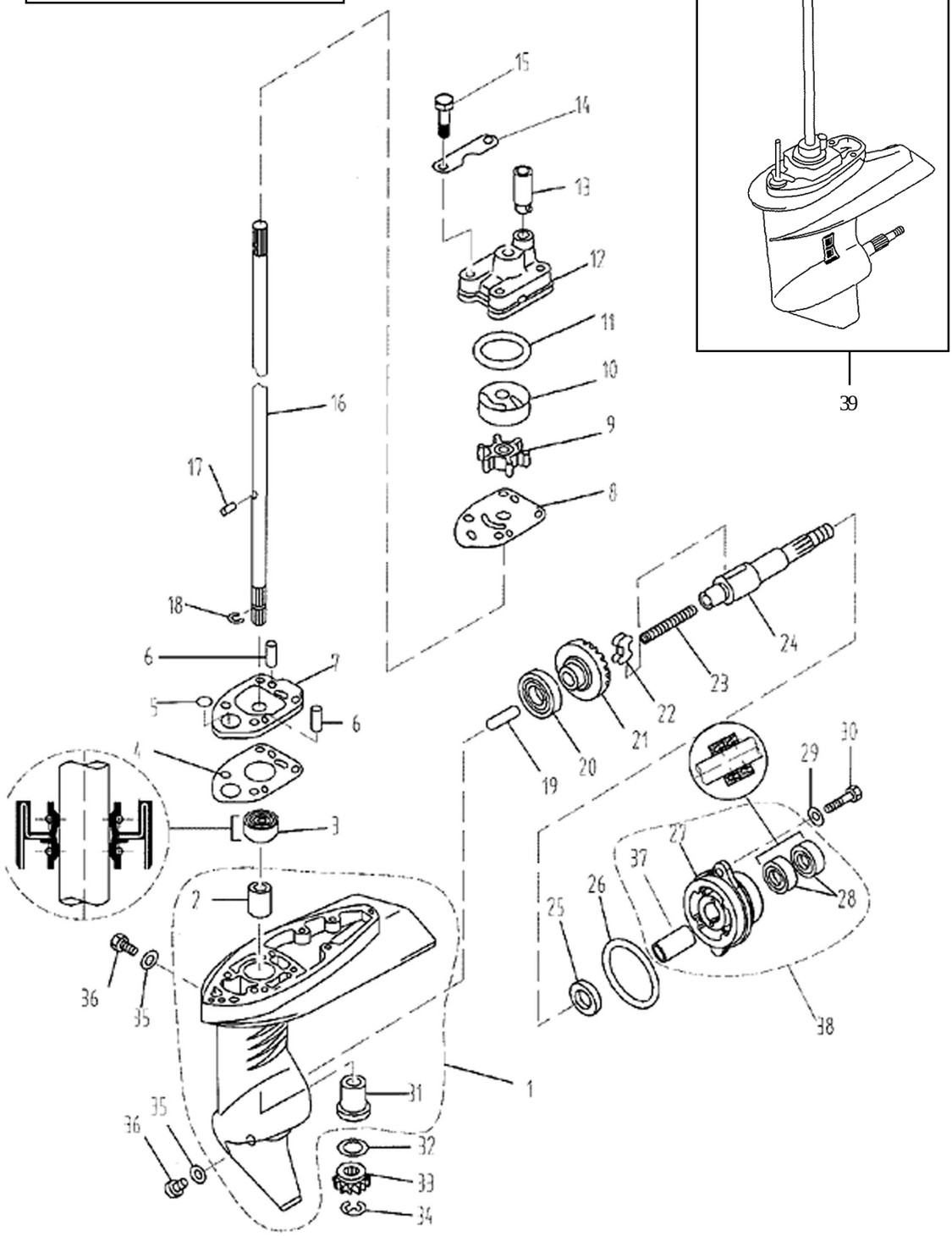

RECAMBIOS MARINOS S.L.