Sistema Ulisse
Capottine in acciaio Inox
Capottine in alluminio
T-Top in acciaio Inox
T-Top in alluminio
Accessori capottine

Tessuti capottine
Teli copribarca
Teli coprimotore
Moquette e rivestimenti
Fintapelle
Isolanti termici ed acustici

Compensati Pino
Compensati Okoumè
Compensati Iroko
Doghe in Teak
Teak sintetico

Produzione SEDILMARE®
MADE IN ITALY

ACHILLE
L'evoluzione della capottina telescopica

APOLLO
Solidità e comfort in navigazione

ULISSE
La prima, *dopo solo imitazioni.*

ENEA
Qualità e robustezza nel classico bimini.

TELEMACO
Capottine di qualità, versatili ed economiche.

Paride
T-TOP in acciaio Inox.

Nettuno
La soluzione per la copertura di grandi spazi.

ZEUS
T-TOP in acciaio Inox.

Ares
T-TOP in acciaio Inox.

DIONISO
T-TOP in acciaio Inox.

ACHILLE

L'evoluzione della **capottina telescopica**

Dispositivo con movimento a scatto per l'allungamento telescopico degli archetti.

Disegno Sedilmare

La nuova capottina modello ACHILLE trova ideale applicazione su imbarcazioni di piccola o media lunghezza ed è concepita per assicurare maggiore stabilità in movimento, sia aperta che chiusa. Il telaio è realizzato interamente in acciaio inox Aisi 316L lucido a specchio made in Italy. E' composto da un arco portante in tubo Ø 45 mm rinforzato e saldato su basi ribaltabili e 2 archi apribili verso prua, di cui uno ad allungamento telescopico con scatto automatico Ø mm30/25, ideato per garantire una notevole copertura sull'imbarcazione (285 cm). Il telo è in tessuto antistrappo impermeabile della migliore qualità Parah Tempotest Marine, garantito 8 anni, disponibile in diversi colori (vedi tabella pag. 43). Achille come tutte le capottine prodotte dalla Sedilmare da oltre 30 anni, è realizzata con un processo artigianale che garantisce qualità al top e possibilità di personalizzazione. Fornita con custodia per il telo e kit tiranti regolabili in nastro poliestere e fibbia in acciaio inox. Completa di supporti per applicazione fanali via.

Articolo	Distanza attacchi (cm)	Lunghezza (cm)	Altezza aperta (cm)	Base di fissaggio (cm)
12.365.18	180	285	125	45x5
12.365.20	200	285	135	45x5
12.365.22	220	285	145	45x5
12.365.24	240	285	145	45x5

APOLLO

Solidità e comfort in navigazione

La nuova capottina modello APOLLO trova ideale applicazione su imbarcazioni di piccola o media lunghezza è concepita per assicurare maggiore stabilità su imbarcazioni in movimento, sia aperta che chiusa. Il telaio è realizzato interamente in acciaio inox Aisi 316L lucido a specchio made in Italy. E' composto da un arco portante in tubo Ø 40 mm rinforzato e saldato su basi ribaltabili e 2 archi apribili verso prua in tubo Ø 22 mm Il telo è in tessuto antistrappo impermeabile della migliore qualità Parah Tempotest Marine, garantito 8 anni. Disponibile in diversi colori (vedi tabella pag. 43). Apollo come tutte le capottine prodotte dalla Sedilmare da oltre 30 anni, è realizzata con un processo artigianale che garantisce qualità al top e possibilità di personalizzazione. Fornita con custodia per il telo e kit tiranti regolabili in nastro poliestere e fibbia in acciaio inox. Completa di supporti per applicazione fanali via.

Articolo	Distanza attacchi (cm)	Lunghezza (cm)	Altezza aperta (cm)	Base di fissaggio (cm)
12.360.18	180	230	125	33x4,5
12.360.20	200	230	135	33x4,5
12.360.22	220	230	145	33x4,5
12.360.24	240	230	145	33x4,5

ULISSE

La prima, *dopo solo imitazioni.*

Dispositivo con movimento a scatto per l'allungamento telescopico degli archetti.

Disegno Sedilmare

Brevetto n°00239492

Produzione SEDILMARE®
MADE IN ITALY

28 ANNI

Il nostro Bestseller!

ULISSE rappresenta una pratica e valida soluzione al problema dell'ingombro, causato dalle normali capottine in commercio.

Abbiamo ideato e realizzato una capottina applicata al roll-bar costituita da archetti, retti da aste ad allungamento telescopico con arresto automatico, al fine di allestire, con una rapida e semplice manovra, una capottina che assicuri una notevole copertura sull'imbarcazione (in media circa 330 cm di lunghezza totali). ULISSE è composto da un roll-bar Inox dritto o curvato (specifico per gommoni), da 1 capottina anteriore a 2 archi telescopici Inox e da 1 capottina posteriore ad 1 arco telescopico Inox; è comunque disponibile una versione con sola capottina anteriore o posteriore.

ULISSE è disponibile in diversi colori (vedi tabella pag. 43) e viene fornito con tiranti regolabili e custodia per il telo.

Le due parti della capottina possono essere chiuse intorno al roll-bar con l'ausilio di due comode custodie. ULISSE unisce alla praticità, la robustezza, assicurata da un telaio realizzato in acciaio Inox AISI316L lucido a specchio e da teli in tessuto impermeabile antistrappo della migliore qualità che consentono l'utilizzo della capottina anche in navigazione.

Soluzione con roll-bar dritto e capottina anteriore

Soluzione con roll-bar dritto e capottina posteriore

Disponibili set di teli laterali anteriori o posteriori opzionali

Soluzione con roll-bar curvato e capottina anteriore (specifico per gommoni)

ULISSE versione completa chiusa

ROLL-BAR

I Roll-bar sono in acciaio Inox AISI 316 lucido a specchio in tubo Ø 40 mm o Ø. 50 mm, ribaltabili.

Dotati di piastre laterali e superiori per il fissaggio di luci di via e/o altri accessori

Roll-bar ribaltabile ø 40

Roll-bar ribaltabile ø 50

Roll-bar dritto per barche e gommoni, ø 40.

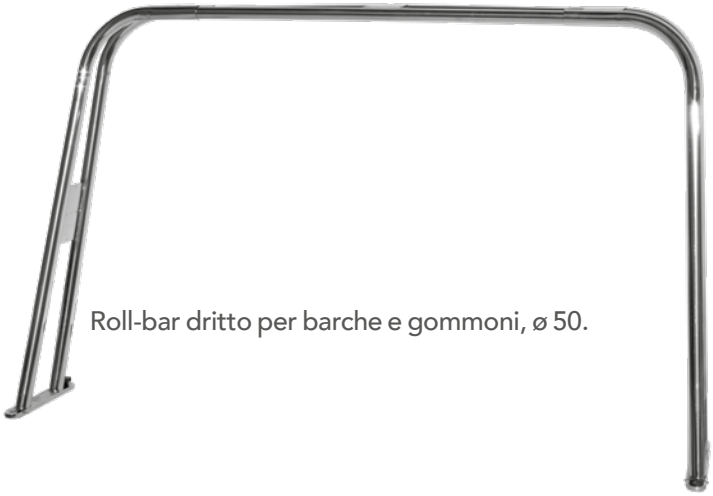

Roll-bar dritto per barche e gommoni, ø 50.

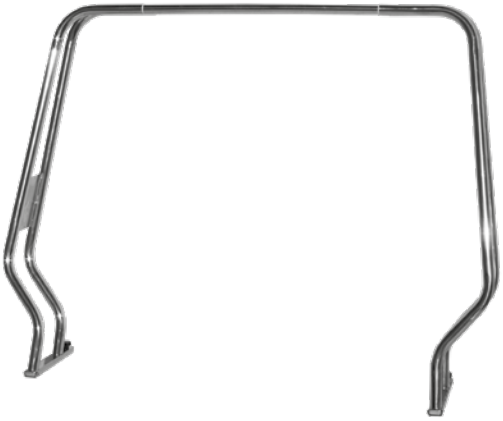

Roll-bar curvato per gommoni, ø 40.

Roll-bar curvato per gommoni, ø 50.

Il roll-bar di **ULISSE** viene fornito completo di kit piastre interne coprifilo laterali e superiori in acciaio Inox AISI 316 lucido.

COME SCEGLIERE IL SISTEMA ULISSE

LA SCELTA DEL ROLL-BAR

I roll-bar partono da una altezza di 115 cm ai quali bisogna aggiungere l'altezza della murata interna dal piano di calpestio. Il risultato della somma delle due misure deve essere sufficiente per il passaggio di una persona. L'altezza dei roll-bar disponibili è indicata nella colonna D della tabella "Roll-bar".

Esempio:

Altezza totale da raggiungere:	cm 195
Altezza murata interna:	cm 80
Il roll-bar da scegliere sarà da	cm 115 (cm 195 - cm 80).
Ipotizzando la versione con tubo	diam. mm 40
il codice da ordinare sarà:	**16.215.03UL**

Roll-bar **Dritto**

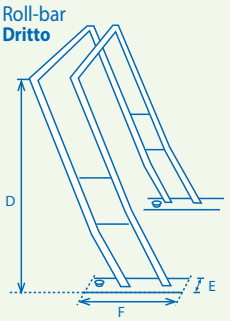

Roll-bar **Curvato**

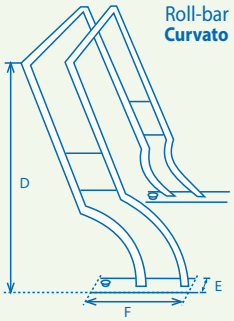

Articolo	Ø mm	D cm
16.215.03.UL	40	115
16.215.25.UL	40	125
16.215.35.UL	40	135
16.215.45.UL	40	145
16.216.51.UL	50	130
16.216.56.UL	50	150
Roll-bar 40 mm:	E = 45 mm F = 330 mm	

Articolo	Ø mm	D cm
16.215.07.UL	40	130
16.215.08.UL	40	150
16.217.51.UL	50	130
16.217.55.UL	50	150
Roll-bar 50 mm:	E = 60 mm F = 400 mm	

LA SCELTA DELLA CAPOTTINA

La scelta della capottina, sia anteriore che posteriore, va effettuata in base alla larghezza della barca misurata nei punti di fissaggio del roll-bar. Le larghezze disponibili sono presenti nella colonna A della tabella "Capottine".

Esempio:

Ipotetica quota A:	200 cm
andrà ordinata la capottina anteriore con codice:	**12.320.CA**
e capottina posteriore con codice:	**12.320.CP**

(o solo una delle due)

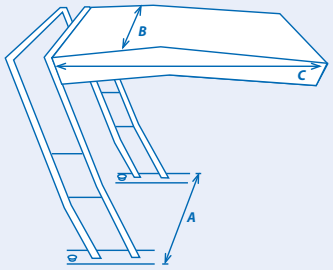

Capottina anteriore per barche e gommoni:

Articolo	A cm	B cm	C cm
12.319.CA	190	168	190
12.320.CA	200	178	190
12.321.CA	210	188	190
12.322.CA	220	198	190
12.323.CA	230	208	190
12.324.CA	240	218	190
12.325.CA	250	228	190
12.330.CA	Coppia teli laterali		

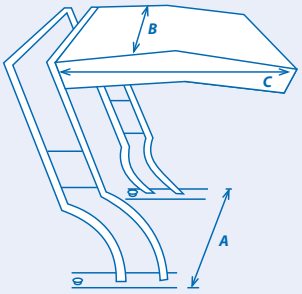

Capottina anteriore per gommoni:

Articolo	A cm	B cm	C cm
12.350.10	100	130	140
12.350.11	110	140	140
12.350.12	120	150	140
12.350.13	130	160	140
12.350.14	140	170	140
12.351.00	Coppia teli laterali		

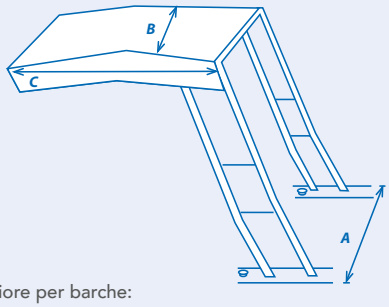

Capottina posteriore per barche:

Articolo	A cm	B cm	C cm
12.319.CP	190	168	140
12.320.CP	200	178	140
12.321.CP	210	188	140
12.322.CP	220	198	140
12.323.CP	230	208	140
12.324.CP	240	218	140
12.325.CP	250	228	140
12.330.CP	Coppia teli laterali		

ENEA

Qualità e robustezza nel classico bimini.

Particolare della base di appoggio
disegno Sedilmare

La capottina ENEA trova un'ideale applicazione su medie imbarcazioni, fly-bridge e barche a vela. Il telaio è realizzato in 4 archi, con tubo e particolari in acciaio Inox lucido AISI 316; il telo è in tessuto antistrappo impermeabile della migliore qualità. L'applicazione di puntelli di acciaio in sostituzione dei tradizionali tiranti conferisce alla capottina ottime caratteristiche di resistenza, anche in navigazione. Applicando i puntelli solo all'arco posteriore si facilita l'operazione di chiusura eliminando i fastidiosi problemi di ingombro, ottenendo una sorta di roll-bar. I teli sono disponibili in diversi colori (vedi tabella pag. 43). La versione standard viene fornita con tiranti regolabili anteriori e puntelli di sostegno in acciaio Inox posteriori, nonchè di kit per il montaggio e custodia per il telo. Diametro standard tubi di acciaio: 25 mm ENEA può essere prodotta con misure diverse ed anche con tubo da 30 mm

Articolo	Distanza attacchi cm	Lunghezza cm	Altezza aperta cm	Altezza chiusa cm
12.380.18	180-190	240	130	182
12.380.20	200-210	270	130	190
12.380.22	220-230	295	130	200
12.380.24	240-250	325	130	210

Nettuno

La soluzione per la copertura di grandi spazi.

La capottina NETTUNO conserva le caratteristiche della ENEA, dalla quale si differenzia per l'aggiunta di una capottina a 2 archi collegata con una cerniera. La capottina supplementare, indipendente, può essere chiusa tenendo la capottina principale aperta. Per le sue caratteristiche la capottina NETTUNO rappresenta la soluzione ideale per la copertura di grandi spazi. I teli sono disponibili in diversi colori (vedi tabella pag. 43). La versione standard della capottina viene fornita con puntelli di sostegno in acciaio Inox anteriori e posteriori, tiranti regolabili da applicare per un'apertura parziale della capottina, kit per il

segue ›

montaggio e custodia per il telo. Diametro standard tubi di acciaio: 25 mm Su richiesta: misure diverse ed anche con tubo da 30 mm

Articolo	Distanza attacchi cm	Lunghezza cm	Altezza aperta cm	Altezza chiusa cm
12.390.18	180-190	400	130	182
12.390.20	200-210	450	130	190
12.390.22	220-230	500	130	200
12.390.24	240-250	550	130	210

TELEMACO

Capottine di qualità, versatili ed economiche.

Linea di capottine con telaio in acciaio Inox AISI 316 lucido Ø 22 mm, caratterizzata da una ampia disponibilità di modelli adatti a soddisfare molteplici esigenze, salvaguardando la qualità con un occhio al prezzo. L'alto standard qualitativo è attestato dalla cura posta nella scelta dei materiali impiegati e nella accurata lavorazione. E' inoltre possibile scegliere il telo in diversi colori (vedi tabella pag. 43). Telemaco viene fornita con custodia per il telo e kit di montaggio.

Articolo	Distanza attacchi cm	Lunghezza cm	Altezza aperta cm	Altezza chiusa cm
12.165.11	165-175	190	110	148
12.180.11	180-190	200	120	155
12.200.11	200-210	220	130	170
12.220.11	220-230	235	132	177

12.230.00 Coppia puntoni posteriori in tubo di acciaio Inox opzionali.

12.235.00 Coppia cintini regolabili in nastro poliestere altezza 3 cm, con fibbie e ganci in acciaio Inox. Colore bianco.

Capottina pieghevole a 3 archi. Telo in tessuto resistente alla salsedine ed ai raggi del sole di colore bianco. Telaio realizzato in alluminio anodizzato con connettori e supporti in nylon ad alta resistenza, lunghezza 180 cm.
Colore bianco.
Altezza 110 cm, larghezza:

12.525.13 A: 130 cm.
12.525.15 A: 150 cm.
12.525.17 A: 170 cm.
12.525.18 A: 185 cm.
12.525.20 A: 200 cm.
12.525.22 A: 225 cm.

Altezza 140 cm, larghezza:

12.527.13 A: 130 cm.
12.527.15 A: 150 cm.
12.527.17 A: 170 cm.
12.527.18 A: 185 cm.
12.527.20 A: 200 cm.
12.527.22 A: 225 cm.

Colore bleu
Altezza 110, larghezza:

12.526.13 A: 130 cm.
12.526.15 A: 150 cm.
12.526.17 A: 170 cm.
12.526.18 A: 185 cm.
12.526.20 A: 200 cm.
12.526.22 A: 225 cm.

Altezza 140 cm, larghezza:

12.528.13 A: 130 cm.
12.528.15 A: 150 cm.
12.528.17 A: 170 cm.
12.528.18 A: 185 cm.
12.528.20 A: 200 cm.
12.528.22 A: 225 cm.

12.510.00 Coppia supporti capottine telescopici, da mm 700 a mm 1250.

12.511.00 Coppia supporti capottine fissi, mm 1100

TEMPOTESTMARINE®
ITALIAN PERFORMANCE FABRICS

15	15/14	15/1	52	407/52
15/79	94	407/79	24	12
11	415	407/11	5	407/6
416	75	92	407/13	694

Tabella colori tessuto

T-TOP in Acciaio Inox

I T-Top Ares e Zeus sono frutto dell'esperienza trentennale della Sedilmare nella produzione di capottine e accessori nautici di alta qualità, quali ad esempio "Ulisse", la prima capottina telescopica, coperta da brevetto. Ares e Zeus rendono più confortevole la navigazione in tutte le stagioni anche a velocità elevate, riducono permanentemente i disagi causati da sole e pioggia e grazie al loro ridotto ingombro sono ideali per svolgere attività di pesca. Il telaio estremamente robusto, interamente realizzato in tubo di acciaio Inox AISI 316L diam. mm50 lucido a specchio e il telo in tessuto impermeabile antistrappo Parah Tempotest Marine disponibile in diversi colori (vedi tabella pag. 43), conferiscono a questi T-TOP grande stabilità e resistenza unite ad un estetica piacevole. I T-TOP Ares e Zeus sono installabili con una semplice manovra su imbarcazioni dotate di consolle di diverse larghezze, preservando nel contempo la sicurezza a bordo. Dotati di piastre superiori per il fissaggio delle luci di via laterali e luce di coronamento a 360°.

12.450.00 T-Top Ares.

12.455.00 T-Top Zeus.

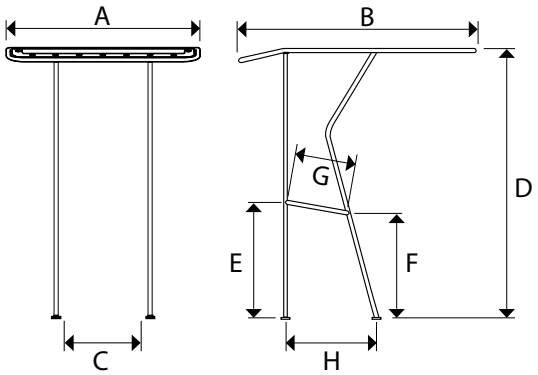

Dimensioni T-Top Ares (12.450.00) e Zeus (12.455.00)

Articolo	A mm	B mm	C mm	D mm	E mm	F mm	G mm	H mm
12.450.00	1400	1930	1160*	2000	830	780	530	750
12.455.00	1560	2730	1310*	2000	830	780	530	750

* dimensione massima

OPTIONALS:

12.460.00 Portacanna in acciaio Inox, saldati.

T-TOP in Acciaio Inox

Nuova serie T-TOP SEDILMARE made in Italy, la riconosciuta qualità SEDILMARE ad un prezzo più accessibile. Regolabili per consolle centrali di diverse larghezze. Struttura in tubi di acciaio Inox AISI 316 L . Tessuto Tempotest Marine Parà. Viteria, connettori e supporti realizzati in acciaio Inox 316. Completamente smontabili, offrono maggiore robustezza e versatilità rispetto ai T-top in alluminio, e possono essere tagliati per ottenere l'altezza desiderata.

DIONISO

12.482.00 DIONISO 1200, in tubo acciaio Inox AISI 316L ø.mm30.

12.483.00 DIONISO 1400, in tubo acciaio Inox AISI 316L ø.mm30.

Paride

12.486.00 PARIDE, in tubo acciaio Inox AISI 316L ø.mm40.

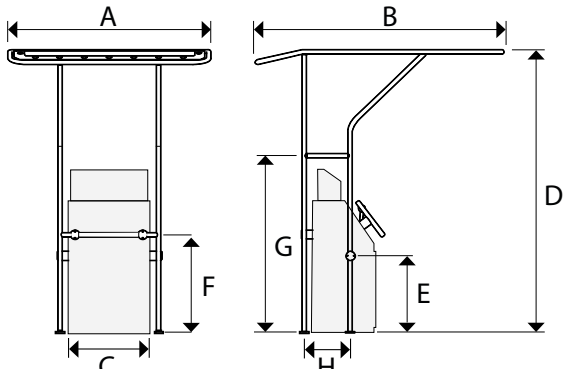

Misure Dioniso 1200 (12.482.00) e Dioniso 1400 (12.483.00)

Articolo	A mm	B mm	C mm	D mm	E mm	F mm	G mm	H mm
12.482.00	1200	1700	920*	2030	Regol.	760	1310	320
12.483.00	1400	1700	1220*	2030	Regol.	760	1310	320

* dimensione massima

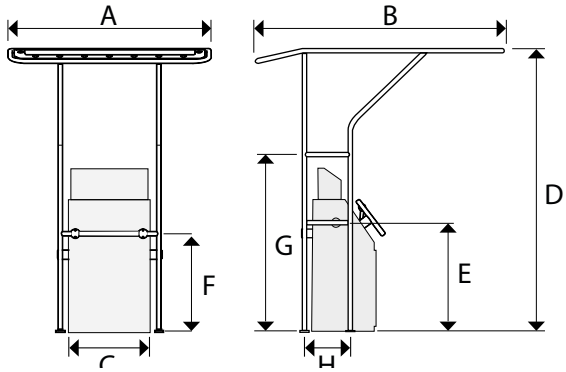

Misure Paride (12.486.00)

Articolo	A mm	B mm	C mm	D mm	E mm	F mm	G mm	H mm
12.486.00	1550	1850	1340*	2060	840.	770	1430	350

* dimensione massima

T-Top regolabile per consolle centrali di diverse larghezze. Struttura in tubi di alluminio da 32 mm, viteria in acciaio Inox 316. Tessuto removibile in poliestere marino Atlas BLU tipo pesante. Connettori e supporti realizzati in polimeri resistenti alla corrosione marina. Può essere tagliato per ottenere l'altezza desiderata.

Codice	A	B	C	D
12.468.00	120 cm	170 cm	85 cm	205 cm
12.469.00	140 cm	170 cm	105 cm	205 cm

12.472.00 T-Top Heavy Duty regolabile per consolle centrali di diverse larghezze. Struttura in tubi di alluminio da 1 ¾ " (44 mm). Viteria in acciaio Inox 316. Tessuto acrilico BLU, impermeabile e resistente ai raggi UV. Connettori e supporti realizzati in nylon rinforzato. Può essere tagliato per ottenere l'altezza desiderata). Dim.: A = 140 cm, B = 200 cm, C= 100 cm, D=200 cm

T-Top in alluminio anodizzato. Universale, in quanto gli attacchi possono essere regolati a piacere. Diametro tubolari 32mm. Il tessuto del "Top" è impermeabile e resistente ai raggi UV. Dimensioni: altezza 2,05 m, lunghezza per larghezza

12.440.00 170x120 cm, per consolle da 40 cm a 85 cm.

12.441.00 170x140 cm, per consolle da 40 cm a 1.05 m.

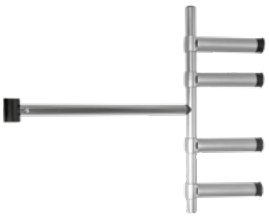

Accessori per T-Top, portacanna in alluminio:

12.478.00 Kit 4 portacanna in alluminio, completi di staffa di montaggio. Per tubo ø 32 mm (T-Top 12.468.00-12.469.00).

12.479.00 Portacanna singolo in alluminio. Per tubo ø 44 mm (T-Top 12.472.00).

13.126.00 Supporto fisso di coperta in ottone cromato con vite. Dimens. mm 50x24x17.

13.127.00 Supporto a forcella inclinata, in acciaio Inox AISI 316 lucidato a specchio, per terminali 13.112.00/01/02.

13.127.01 Supporto a forcella 90° in acciaio Inox AISI 316 con spinotto sfilabile e molla, per terminali 13.112.00/01/02.

13.127.03 Supporto a forcella 90° in acciaio Inox AISI 316 lucido a specchio, per terminali 13.112.00/01/02.

13.127.04 Supporto a forcella base concava in acciaio Inox AISI 316 lucido a specchio, per terminali 13.112.00/01/02.

13.127.06 Supporto per tendalini in acciaio Inox AISI 316. Forcella sfilabile dalla base con spinetta a molla. Base mm 90x40, per terminali 13.112.00/01/02.

13.127.08 Supporto per tendalini in acciaio Inox AISI 316. Forcella sfilabile dalla base con sistema a scatto. Base mm 75x35, per terminali 13.112.00/01/02.

13.127.09 Supporto con fibbia girevole per nastri in acciaio Inox AISI 316. Fibbia sfilabile dalla base con sistema a scatto. Base mm 90x30, fibbia largh.mm30.

13.127.07 Supporto a forcella orientabile in acciaio Inox AISI 316, per terminali 13.112.00/01/02.

13.127.02 Piastrina, cavetto e spina con sferette a molla terminali, in acciaio Inox. Si installa nei supporti a forcella per poter smontare rapidamente i montanti.

13.127.05 Spinetta in acciaio Inox, Ø mm 6 per supporti a forcella con linguetta pieghevole a molla.

13.125.00 Attacco laterale in ottone cromato con vite. Dimens. mm 55x16x24.

13.128.00 Attacco laterale in acciaio Inox, AISI 316. Dimens. base mm 50x25.

13.128.10 Supporto a parete in acciaio Inox AISI 316 lucido a specchio, mm 48x73.

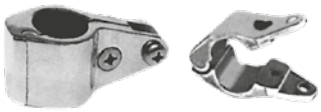

Attacchi apribili in acciaio Inox AISI 316 lucido per montaggio su tubo:

13.165.22 Per tubo Ø mm 22. **13.165.30** Per tubo Ø mm 30.

13.165.25 Per tubo Ø mm 25.

13.124.01 Attacco apribile per montaggio su tubi Ø mm 20/22/25. Permette di far scorrere la capottina avanti e indietro, in ottone cromato.

Manicotti in acciaio Inox AISI 316 per montaggio su tubo. Foro Ø mm 8:

13.164.22 Per tubo Ø mm 22. **13.164.25** Per tubo Ø mm 25.

Basetta incollabile in gomma per tendalini, foro Ø mm 12.

13.136.00 Grigio **13.136.01** Nero

2023

Base incollabile in gomma per tendalini, Ø esterno 95 mm

13.136.10 Grigio RAL 7035 **13.136.12** Nero

13.136.11 Grigio RAL 7038

Sistema a rotaie con scorrevoli per capottine, composto da:

13.143.00 Rotaia in acciaio Inox da cm 100, misure mm 28x29 (esterno).

13.143.01 Terminale in plastica per rotaia.

13.143.02 Cursore in acciaio Inox con fermo a vite e cavallotto ad "U" per il fissaggio delle capottine adatto per il montaggio in piano.

13.143.03 Cursore come 13.143.02, ma con perno per il montaggio a parete.

Rotaie in lega leggera per passascotte o tendalini, vendute in barre da mt. 2:

13.143.10 Da mm 25x4. **13.143.20** Da mm 32x6.

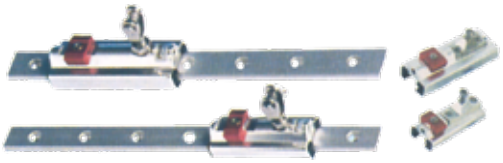

Carrelli scorrevoli regolabili in lega leggera anodizzata per capottine di imbarcazioni da 10 o più metri. Supporti in acciaio Inox, slitte interne in nylon anti-frizione e anti-rumore (rotaia da ordinare a parte):

13.143.11 Con supporto a forcella per rotaia 13.143.10 da mm 25x4.

segue ›

13.143.21 Con supporto a forcella per rotaia 13.143.20 da mm 32x6.

13.143.12 Con supporto a parete per rotaia 13.143.10 da mm 25x4.

13.143.22 Con supporto a parete per rotaia 13.143.20 da mm 32x6.

13.143.13 Cursore in lega leggera anodizzata per capottine. Forcella snodata per poter lavorare sia in piano che a parete. Fermo a molla per spostamento rapido, slitte interne in nylon per uno scorrimento ottimale. Dimensioni mm 85x35x35 (sporgenza) - Spina rapida per montaggio tendalino - Adatta a rotaia.

13.143.15 Terminale in nylon nero per rotaia 13.143.10.

13.121.00 Attacco di coperta in nylon, gambo Ø mm 12. Colore bianco.

13.121.01 Basetta in nylon per capottine foro Ø mm 12. Colore bianco.

13.141.00 Attacco capote in nylon per battagliola. Colore bianco.

13.118.00 Terminale in nylon per capottine, foro Ø mm 20. Colore bianco.

13.119.00 Snodo autobloccante in nylon bianco per capottine, foro Ø mm 20.

13.120.00 Giunto autobloccante in nylon bianco per capottine, foro Ø mm 20.

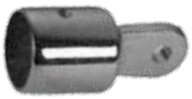

13.123.00 Terminale in ottone cromato per capottine. Diam. esterno mm 26 - Interno Ø mm 22 - Lunghezza mm 55.

Terminale in acciaio Inox 316 lucido:

13.112.00 Per tubi Ø mm 22. **13.112.02** Per tubi Ø mm 30.

13.112.01 Per tubi Ø mm 25.

Terminale ad occhio regolabile, in acciaio inox Aisi 316.
13.115.00 Ø 22 cm. **13.115.01** Ø 25 cm.

13.124.00 Snodo in ottone cromato. Interno Ø mm 22. Dim. mm 32x54.

Snodo in acciaio Inox 316 lucido:

13.114.00 Per tubi Ø mm 22. **13.114.02** Per tubi Ø mm 30.

13.114.01 Per tubi Ø mm 25.

Snodo in acciaio Inox per capottine o scalette:

13.107.00 Per tubi Ø mm 22. **13.108.00** Per tubi Ø mm 25.

Snodo doppio in acciaio Inox AISI 316 per capottine o scalette:

13.113.00 Per tubo Ø mm 22. **13.113.02** Per tubo Ø mm 30.

13.113.01 Per tubo Ø mm 25.

Fascetta stringitubo in acciaio Inox:

13.109.00 Per tubi Ø mm 22. **13.109.01** Per tubi Ø mm 25.

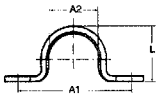

Ponticelli in acciaio Inox:

13.111.00 Dim.: A1 mm 28 A2 mm 11 L mm 12.

13.111.01 Dim.: A1 mm 34 A2 mm 15 L mm 14.

13.111.02 Dim.: A1 mm 44 A2 mm 20 L mm 19.

Ponticello in acciaio Inox AISI 316:

13.111.05 Dim. 5x53 mm **13.111.08** Dim. 8x63 mm

13.111.06 Dim. 6x60 mm

13.111.10 Ponticello in acciaio Inox. Ø mm 5 - Lungh x Largh. 45x15 mm

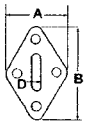

Basette in acciaio Inox romboidali a 4 fori con ponticello:

13.150.05 Dim.: A mm 37 B mm 59 D mm 5.

13.150.06 Dim.: A mm 40 B mm 64 D mm 6.

13.150.08 Dim.: A mm 50 B mm 80 D mm 8.

Cavallotto ponte in acciaio Inox per il fissaggio delle cinghie in nylon.

13.160.00 Passaggio mm 40 - filo mm 5.

13.161.00 Passaggio mm 50 - filo mm 6.

13.139.00 Gancio in nylon per fissaggio dei teli sui gommoni. Colore grigio.

13.144.00 Gancetto in nylon multiuso (possibile fissaggio su tubi). Colore nero.

13.145.00 Gancetto in nylon nero semichiuso (possibile fissaggio su tubi).

13.146.00 Gancetto in nylon terminale. Ø mm 6. Colore nero.

13.147.00 Gancetto in nylon tendalino. Ø mm 6. Colore nero.

Gancetti a moschettone in nylon, colore bianco o nero (specificare nell'ordine):

13.140.00 Foro Ø mm 4. **13.140.02** Foro Ø mm 8.

13.140.01 Foro Ø mm 6.

Ganci in nylon a montaggio automatico a scatto sull'elastico, colore nero:

13.148.06 Per elastico da mm 5/6.

13.148.08 Per elastico da mm 8.

13.154.00 Fibbia in acciaio Inox ad alta resistenza. Adatta per fissare zattere di salvataggio. Per nastro fino a mm 40 - carico max Kg. 910.

13.153.00 Fibbia in acciaio Inox per usi vari, cursore in lega leggera. Per nastro da mm 30 - carico max Kg. 140.

13.155.00 Fibbia in nylon per nastro largh. mm 28/30, colore bianco.

Fibbie regolabili in acciaio Inox, per nastro largh.:

13.152.00 mm 40. **13.156.00** mm 50.

Nastro poliestere colore bianco per tiranti capottine:

13.181.30 Larghezza mm 30. **13.181.50** Larghezza mm 50.

13.181.40 Larghezza mm 40.

13.181.28 Larghezza mm 28 (disponibile anche in blu).

13.182.20 Bordino a sbieco in dralon per bordature teli, larghezza mm 20. Colori disponibili: bianco, blu, verde, rosso, bordeaux, grigio, arancione, beige e avorio (specificare nell'ordine).

Cerniere pressofuse bianche o nere (specificare nell'ordine), divisibili mm 8, con cursore in metallo:

13.183.15 cm 150. **13.183.30** cm 300.

13.183.21 cm 200. **13.183.35** cm 350.

13.183.25 cm 250.

Cerniere pressofuse bianche o nere (specificare nell'ordine), divisibili, mm 6:

13.181.00 cm 200. **13.181.01** cm 250.

Occhielli in ottone nichelato:

13.185.40 Ø int. mm 9. **13.185.60** Ø int. mm 15.

13.185.50 Ø int. mm 12. **13.185.70** Ø int. mm 16.

Sistema di fissaggio LOXX composto da 1 bottone a pressione, 1 chiusura a ed 1 perno con siverse soluzioni di applicazione:

13.129.00 Maschio con piastrina con viti o rivetti (2).

13.130.00 Femmina per capottina Ø mm 15 (1).

13.131.00 Maschio con vite autofilettante in acciaio Inox Ø mm 16 (3).

13.132.00 Maschio con vite e dado in acciaio Inox (4).

13.134.00 Tornichetto fissaggio capottine, tende e teloni, in ottone nichelato.

Funghetti ferma teli in acciaio Inox, foro mm 5:

13.135.00 Alt mm 10. **13.135.01** Alt mm 13.

Funghetto a goccia in plastica, foro Ø mm 4 - alt mm 12:

13.137.00 Colore bianco. **13.137.01** Colore nero.

13.172.00 Kit (4 pz) bottoni a pressione in ottone cromato.

Aste telescopiche sostegno teloni, in alluminio anodizzato:

13.166.00 Piccola Dimens. cm 58/102.

13.166.01 Media Dimens. cm 86/150.

13.166.02 Grande Dimens. cm 108/200.

Binari ad "U" in alluminio per fissaggio telo capottine:

13.176.00 Con aletta. **13.178.00** Senza aletta.

Tondino in P.V.C per binari ad "U":

13.179.05 mm 5. **13.179.07** mm 7.

TESSUTI PER TELI CAPOTTINE, TENDALINI E COPERTURE

47.200.00 Tessuto resinato in poliestere leggero impermeabile, bianco. Alt. cm 150. Vendita al metro.

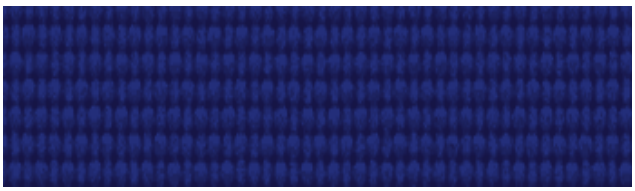

TEMPOTEST MARINE
ITALIAN PERFORMANCE FABRICS

15	15/14	15/1	52	407/52
15/79	94	407/79	24	12
11	415	407/11	5	407/6
416	75	92	407/13	694

Tabella colori tessuto

47.212.00 Tessuto "PARÀ Tempotest Marine", 100% fibra acrilica, altezza cm 152, peso 300 gr/m2 (+/- 5%), idrorepellente (UNI EN24920), antimacchia, imputrescibile, con trattamento Teflon. Ampia gamma di colori (specificare nell'ordine).

TRANSHIELD
Advanced Protective Cover Technology

Protegge la tua barca risparmiando tempo e soldi La soluzione ideale per il trasporto ed il rimessaggio di ogni barca. I TRANSHIELD fanno risparmiare tempo e soldi e assicurano la migliore protezione dagli agenti atmosferici. Il tessuto brevettato a tre strati è stato sviluppato per ottenere robustezza riducendo i danni causati dalla condensa e dall'abrasione, fornendo una copertura riutilizzabile.

Tre strati di protezione. Il processo di fabbricazione prevede uno strato esterno robusto ed elastico in polietilene bianco. Lo strato interno è in poliestere HE che preserva le superfici verniciate, lucidate, in plastica o gel-coat. La pellicola esterna e lo strato interno in poliestere sono laminati con un adesivo senza solventi applicato a caldo.

Facile da usare. Per modellare il telo occorrono solo pochi minuti con l'impiego una comune pistola termica. Può essere lasciato sull'imbarcazione per un periodo di tempo indefinito proteggendo efficacemente l'imbarcazione.

Pronto in 2 passaggi. Posizionare il telo sull'imbarcazione mettendo le cime in tensione; Modellare il telo sull'imbarcazione riscaldandolo con la pistola termica;

Facile da rimuovere. Slegare le cime e rimuovere il telo che può essere riutilizzato

Versione per imbarcazioni open:

Articolo	Lungh. totale imbarcazione
47.060.53	5,8-6,4 m (19-21 ft.)
47.060.54	6,4-7,0 m (21-23 ft.)
47.060.55	7,0-7,6 m (23-25 ft.)
47.060.56	7,6-8,3 m (25-27 ft.)

Versione per imbarcazioni cabinate:

Articolo	Lungh. totale imbarcazione
47.061.00	6,4-7,0 m (21-23 ft.)
47.062.00	7,0-7,6 m (23-25 ft.)
47.063.00	7,6-8,3 m (25-27 ft.)

47.090.00 Prese aria in plastica bianca adesiva a fissaggio rapido.

Telo copri consolle per la protezione della strumentazione di bordo, realizzato in poliestere molto resistente, impermeabile, con doppie cuciture e bordo inferiore elasticizzato, colore argento.

47.120.01 Dimensioni (cm): A 140 - B 100 - C 90 - D 70.
47.120.02 Dimensioni (cm): A 140 - B 100 - C 90 - D 90.
47.120.03 Dimensioni (cm): A 140 - B 100 - C110 - D 110.

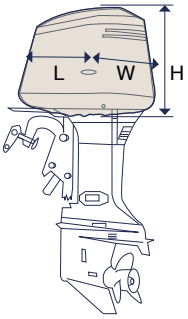

Copertura per calandra motori fuoribordo 2/4 tempi. Realizzata in poliestere Cyclone da 320 gr. colore GRIGIO, impermabile e resistente ai raggi UV. Cuciture inforzate e sigillate. Finitura interna felpata antigraffio.

Articolo	HP	L (mm)	W (mm)	H (mm)
47.110.15	5-15	520	270	320
47.110.30	15-30	560	300	400
47.110.60	30-60	620	360	490
47.110.10	60-100	680	400	530
47.111.15	100-150	740	460	580
47.111.25	175-250	820	500	600

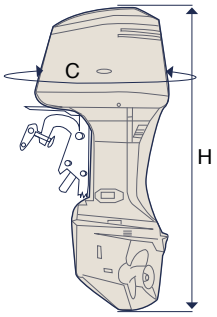

Copertura integrale per motori fuoribordo 2/4 tempi. Realizzata in poliestere Cyclone da 320 gr. colore GRIGIO, impermabile e resistente ai raggi UV. Cuciture inforzate e sigillate. Finitura interna felpata antigraffio.

Articolo	HP	C (mm)	H (mm)
47.113.06	Fino a 6	1260	980
47.113.15	8-15	1400	1100
47.113.20	15-20	1500	1250
47.113.30	20-30	1650	1370
47.113.60	30-60	1800	1440
47.114.10	60-100	2000	1700
47.114.15	115-150	2260	1900
47.114.25	175-250	2480	1970

Tessuto poliestere 100% Tessilmare- Monospalmato pvc - Altezza 180 cm - Rotolo da 10 metri - ideale per coperture esterne e capottine

47.205.00 Bianco. **47.206.00** Blu Navy.

Teli impermeabili copri tutto, per campeggio, nautica, auto, giardinaggio e usi industriali. In tessuto impermeabile di polietilene, trattato antimuffa da 140 g/mq. Bordi rinforzati con occhielli in alluminio. Dimensioni: Larghezza x Lunghezza in mt.:

47.105.12 3x4. **47.105.48** 6x8.
47.105.20 4x5. **47.105.80** 8x10.
47.105.30 5x6.

Moquette per interni ed esterni supporto in fibra. Alt. cm 200.

47.250.10 Grigio. **47.250.30** Blu navy.
47.250.20 Verde.

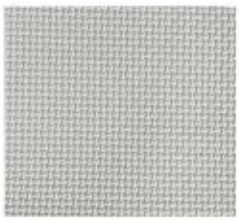

Rivestimento in pvc con un leggero supporto telato, disegno a "effetto bouclè". Spessore: 1,8 mm, Altezza: 140 cm, Peso: 1,000 kg/mq

47.253.00 Avorio. **47.253.02** Grigio chiaro.
47.253.01 Beige. **47.253.03** Grigio medio.

Rivestimenti antisdrucciolo a buccia d'arancia per paiolati e rivestimenti vari, interni ed esterni. Alt. cm 140:

47.254.00 Bianco. **47.254.04** Grigio.

47.254.03 Azzurro.

47.255.00 Rivestimento antisdrucciolo per esterni a punta di diamante colore bianco. Alt. cm 140.

3M Safety Walk.Nastro adesivo antiderapante con supporto morbido che non irrita la pelle, ne abrade i tessuti. Garantisce efficace effetto antisdrucciolo su tutte le superfici dell'imbarcazione praticate abitualmente a piede nudo.

Trasparente:

46.633.00 Alt mm 25x18,2 mt. **46.633.01** Alt mm 50x18,2 mt.

Colore bianco:

46.634.00 Alt mm 25x18,2 mt. **46.634.01** Alt mm 50x18,2 mt.

Fintapelle Italvipla mod. Siena. Per sedili, cuscinerie, rivestimenti esterni etc., colore bianco (a richiesta altri colori), tipo pesante molto robusto. Altezza cm 140:

47.144.00 Liscio.

47.144.10 Trapuntato leacril cm 4.

47.144.11 Trapuntato leacril cm 6.

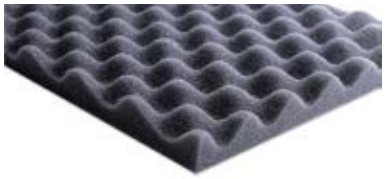

47.269.00 Isolante acustico/termico in poliuretano espanso a celle aperte tipo bugnato. Spess. mm 30. Altezza rotolo mm 1500. Prezzo al mq.

Isolante acustico e termico in poliuretano espanso a celle aperte accoppiato a polietilene espanso da 3 mm. Colore metal, spessore mm 25. Altezza rotolo mm 1500. Prezzo al mq.

47.280.30 Senza fondo autoadesivo

47.280.31 Con fondo autoadesivo.

Isolante termico ed acustico, composto da strato di polietilene morbido (antivibrante). Spessore mm 3. Lamina in BTM mm 2,00. Strato di poliuretano espanso. Pannelli da cm 150x100. Prezzo al mq.:

47.285.33 Alt. mm 33. **47.285.23** Alt. mm 23.

47.285.28 Alt. mm 28.

47.286.00 Isolante termico ed acustico in polietilene reticolato espanso a cellule chiuse. Colore grigio chiaro, accoppiato con film antigraffio goffrato, colore metal. Spessore mm 16. Pannelli da mm 150x100. Prezzo al mq.

2023

Pannello fonoassorbente con massa in gomma, dimensioni:

47.277.00 1000x600 **47.277.02** 1000x1000

47.277.01 1000x750 **47.277.03** 1000x1200

47.273.00 3M 1436 Nastro in alluminio per giunzioni e bordature del prodotto Thinsulate. Rotolo da mm 50x50 mt.

47.274.00 Nastro in alluminio per giunzioni e bordature. Rotolo da 50 mt, altezza 50 mm.

47.288.00 Rondella dentata in plastica Ø mm 50 per fissaggio fonoassorbente ai cieli o paratie.

47.289.00 Rondella di fissaggio per pannello fonoassorbente in alluminio. D.40, F 3 mm. Confezione da 25 pz.

Compensati fenolici in OKOUME' CEE, fogli da cm 310x153, prezzo al mq.

47.500.08 Spessore mm 8 nr. 5 strati.
47.500.10 Spessore mm 10 nr. 5 strati.
47.500.12 Spessore mm 12 nr. 7 strati.
47.500.15 Spessore mm 15 nr. 7 strati.
47.500.18 Spessore mm 18 nr. 9 strati.

Pannelli di compensato marino in derullato Okoumé a struttura omogenea, con faccia esterna a vista in tranciato di iroko, scanalato, fogli cm 310x153. Ideale per la produzione di coperte, pozzetti, plancette di poppa e paglioli. Minimo ordinabile Nr. 01 foglio (mq.4,74). Prezzo al mq. Tranciato 26/10:

47.511.08 Spessore mm 8. **47.511.12** Spessore mm 12.
47.511.10 Spessore mm 10.

Pannelli di compensato marino in derullato di Okoumé a struttura omogenea, con faccia esterna a vista in tranciato di iroko, con filetto in gomma nera, fogli cm 310x153.

segue ▸

Ideale per la produzione di coperte, pozzetti, plancette di poppa e paglioli. Minimo ordinabile Nr. 01 foglio (mq.4,74). Prezzo al mq.

Tranciato 26/10: **47.512.10** Spessore mm 10.
47.512.08 Spessore mm 8. **47.512.12** Spessore mm 12.

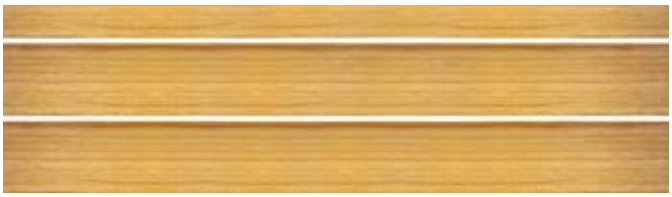

47.650.00 Doghe in legno TEAK Iª scelta, scanalate, pronte per l'installazione. Lungh. da mt. 2,00 a mt. 3,00 - sezione mm 50x10. Prezzo al mq.

47.660.00 Profili in legno TEAK Iª scelta (Mastre), pronti per l'installazione. Lungh. da mt. 2,00 a mt. 3,00 - sezione mm 100x10. Prezzo al mq.

2023

CER-DECK® è un tappeto atossico realizzato in schiuma EVA a cellula chiusa, resistente ai raggi UV, a olii, solventi e agenti atmosferici. È idrorepellente, l'acqua scivola sulla superficie ed è facilissimo da pulire. È inodore e garantisce isolamento termico e acustico, non trattiene il calore e non scotta a contatto con la pelle. Prodotto in fogli, da scegliere in colore TEAK o GRIGIO, di dimensioni 1000×2000 mm ha una superficie antiscivolo, confortevole per il piede nudo. Il CER-DECK® è adatto sia per interni che per esterni, si può applicare su diverse superfici come rivestimenti antiscivolo di coperte, piani di calpestio, plancette, passerelle, boccaporti e bordo piscina, su jet-ski, tavole da surf e tavole gonfiabili (SUP) e grazie alla sua esclusiva flessibilità, anche su superfici curve e irregolari. È applicabile su vetroresina, alluminio, ABS, legno oltre che su tubolari in neoprene o pvc. E' facile e veloce da applicare, sia con adesivi che con biadesivo 3M e non richiede nessun trattamento sulla superficie prima dell'incollaggio. Tutti gli articoli in Cer-Deck vengono forniti con già applicato il biadesivo 3M®, i lavori su misura possono essere forniti biadesivizzati con pellicola 3M® o senza, per l'incollaggio con adesivi in pasta.

Colore Teak con fughe colore Nero
47.800.00 Senza adesivo **47.802.00** Con adesivo 3M

Colore Teak con fughe colore Bianco
47.800.01 Senza adesivo **47.802.01** Con adesivo 3M

segue ▸

Colore Grigio con fughe colore Nero
47.801.00 Senza adesivo **47.803.00** Con adesivo 3M

Colore Grigio con fughe colore Bianco
47.801.01 Senza adesivo **47.803.01** Con adesivo 3M

Fascia CER-DECK per rifiniture, spessore 6 mm, 2 doghe, dim. 170x8 mm, colore:
47.805.00 Teak con fughe NERE
47.805.01 Teak con fughe BIANCHE
47.806.00 Grigio con fughe NERE
47.806.01 Grigio con fughe BIANCHE

Fascia CER-DECK per rifiniture, spessore 6 mm, 3 doghe, dim. 170x12 mm, colore:
47.807.00 Teak con fughe NERE
47.807.01 Teak con fughe BIANCHE
47.808.00 Grigio con fughe NERE
47.808.01 Grigio con fughe BIANCHE