MARINEPOWER

The Force Behind the Fun®

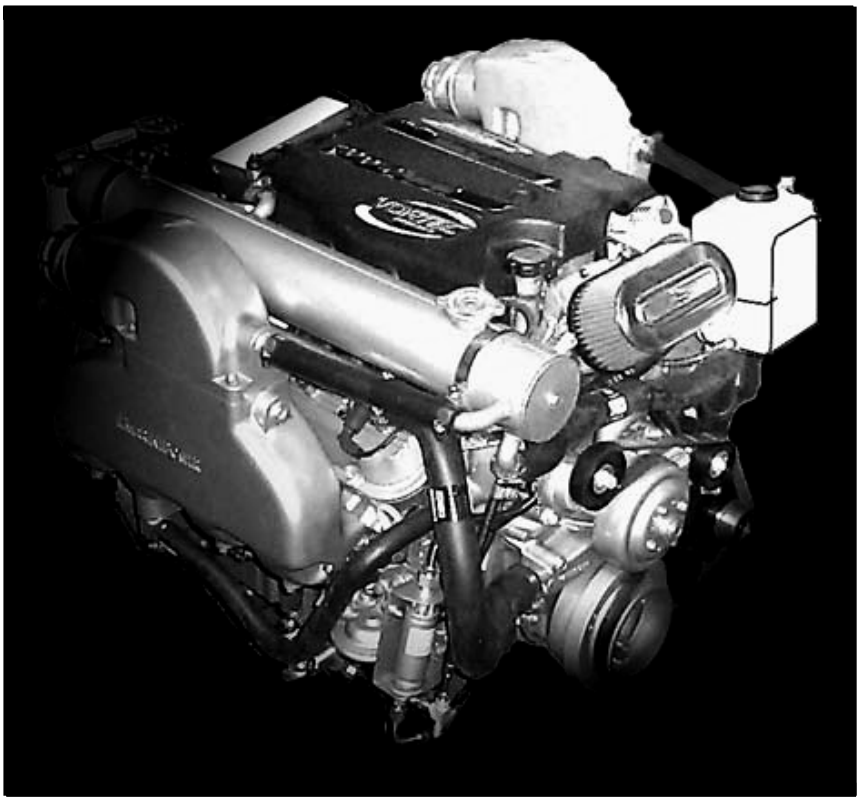

I motori MARINE POWER sono motori nuovi con omologazione CE.

La vendita dei motori viene distinta in due settori :

* MOTORI COMPLETI: Prepararati per sostituíre altre marche che esistono nel mercato, inclusi i motori ad iniezione.

* BASE MOTORE: Viene fornita solamente la base, da marinizzare con i pezzi del vecchio motore da sostituire.

I motori completi MARINE POWER hanno **due anni di** garanzia mentre per quanto riguarda le basi motore viene concesso **1 anno** dal momento del messa in funzione.

MARINE POWER engines are brand new blocks with CE certificates

These marine engines are supplied in two ways:

** COMPLETE ENGINE: Ready to substitute other brands, including EFI engines (injection)*

** BLOCK ENGINES: To be converted to marine engines with the parts we substitute*

*Complete MARINE POWER engines come with **two year** warranty and block engines come with **one year** warranty from the date of installation.*

Modello motore - *Engine model*: 181 Standard (3.0L)

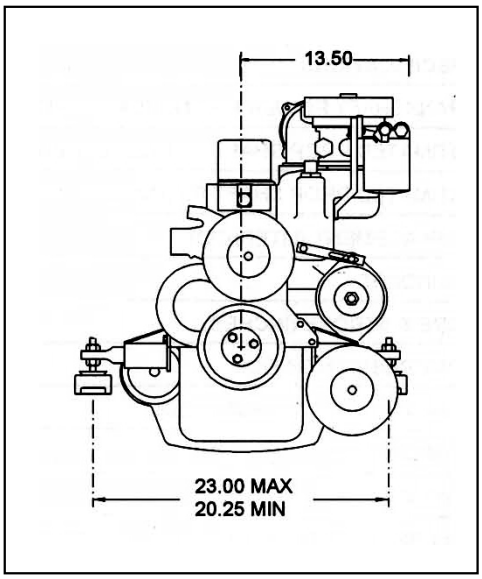

Vista frontale - *Front view* **MPE181S**

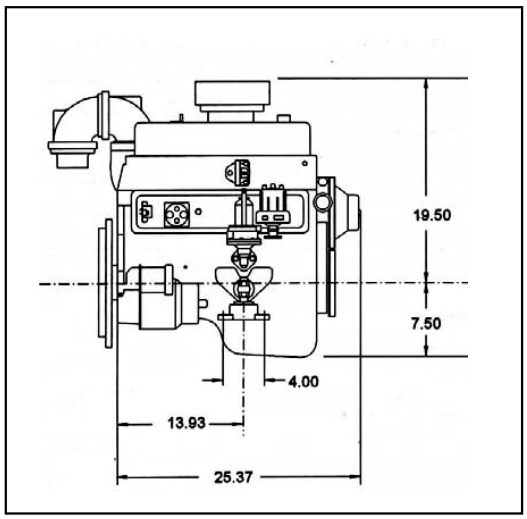

Vista laterale - *Side view* **MPE181S**

Informazioni tecniche - *Specifications*	**STANDARD**
POTENZA ALBERO MOTORE - *Crankshaft power rating*	140 hp /104 Kw
POTENZA ASSE ELICA - *Prop shaft rating*	130 hp /97 Kw
NÚMERO DEI CILINDRI - *Cylinders*	4 in linea - *in line*
CARBURATORE - *Carburetor*	2 corpi - *2 BBL*
ACCENSIONE - *Ignition*	ELETTRÓNICO - *Delco electrónic*
GIRI MAX - *Full throttle operation*	4000-4400
PESO TOTALE - *Total weight*	185 Kg - *405 US Lbs*

MOTORE COMPLETO MPE181S
VERSIONE OPCIONAL
Complete engine options MPE181S

* CIRCUITO CHIUSO D'ACQUA DOLCE - *Fresh water cooling system*
* KIT SCARICO OMC - *OMC exhaust package*
* SISTEMA DI ALLARME CON SENSORE E/O INTERRUTTORE - *Alarm system*
* VOLANO 12 3/4" - *12 3/4" flywheel*
* QUADRO STRUMENTAZIONE CON CAVI - *Instrument panel*
* SISTEMA DI INIEZIONE - *TBI Throttle Body Inyection*

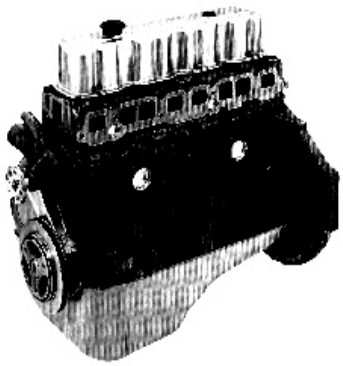

MP881301
BASE MOTORE 3.0L y 3.0LX
VERSIONE STANDARD
STANDARD EQUIPMENT

* VOLANO 14" - *14" flywheel*
* TESTA - *Cylinder head*
* TUTTI I COMPONENTI INTERNI - *All internal components*
* COPPA DELL'OLIO - *Oil pan*
* POMPA D'ACQUA - *Water pump*

Modello motore - *Engine model*: 4.3 vortec - 262 CID

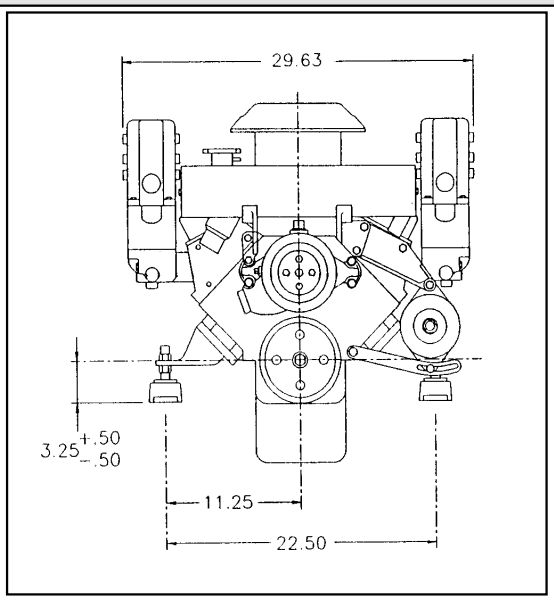

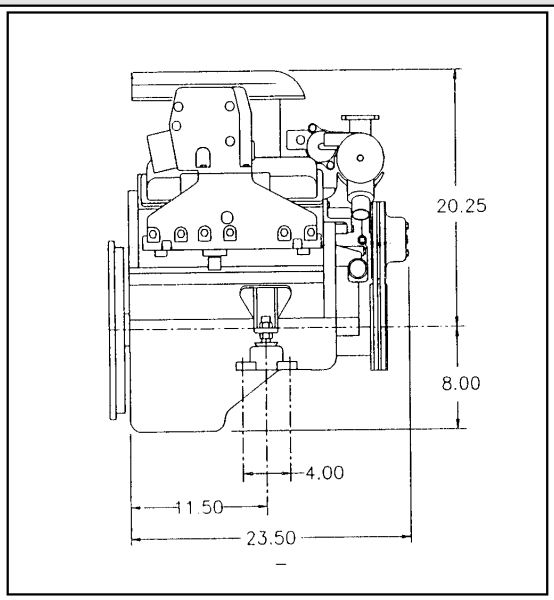

Vista frontale - *Front view* **MPE4.3V-MR2**
Motore completo - *Complete Engine*

Vista laterale - *Side view* **MPE4.3V-MR2**
Motore completo - *Complete Engine*

CARATTERISTICHE TECNICHE	**STANDARD**
POTENZA ALBERO MOTORE - *Crankshaft power rating*	225 hp / 167 Kw
POTENZA ELICA - *Prop shaft rating*	209 hp / 156 Kw
NÚMERO DI CILINDRI - *Cylinders*	6 a V - *V6*
CARBURATORE- *Carburetor*	4 Corpi - *4 BBL*
ACCENSIONE - *Ignition*	ELETTRÓNICO - *Delco electrónic*
GIRI MAX - *Full throttle operation*	4000-4400
PESO TOTALE - *Total weight*	241 Kg - *530 US Lbs.*

VERSIONE OPCIONAL MOTOR COMPLETO MPE4.3V-MR2
Complete engine options MPE4.3V-MR2
* CIRCUITO CHIUSO D' ACQUA DOLCE - *Fresh water cooling system*
* SISTEMA DI ALLARME CON SENSORE E/O INTERRUTTORE - *Alarm system*
* VOLANO 12 3/4" - *12 3/4" flywheel*
* QUADRO STRUMENTI CON CAVI - *Instrument panel*
* SISTEMA DI INIZIONE - *TBI Throttle Body Inyection*

VERSIONE STANDARD BASE MOTORE
STANDARD EQUIPMENT
* VOLANO 14" - *14" flywheel*
* TESTE - *Cylinder heads*
* TUTTI I COMPONENTI INTERNI
All internal components
* COPPA OLIO DI ALLUMINIO - *Aluminum Oil pan*
* POMPA D'ACQUA - *Water pump*
* COLLETTORE ASPIRAZIONE PER CARBURATORE 4 CORPI -
Intake manifold for 4 bbl carburetor

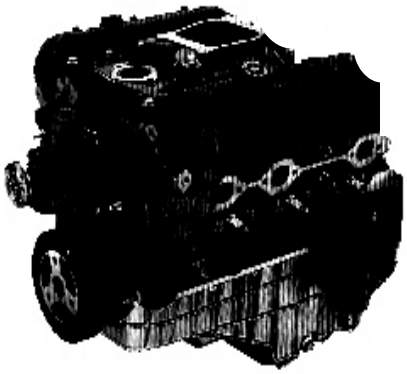

MPE4.3VMR2
MOTORE COMPLETO PER SOSTITUIRE I V6 MERCRUISER
Complete engine to substitute V6 Mercruiser

MP881431
BASE MOTORE CON POMPA COMBUSTIBILE
ELECTTRICA 225 hp E ALBERO BILANCIATO
Replaces engines with electric fuel pump and balanced shaft

Modello motore - *Engine model*: 5.7 vortec - 350 CID

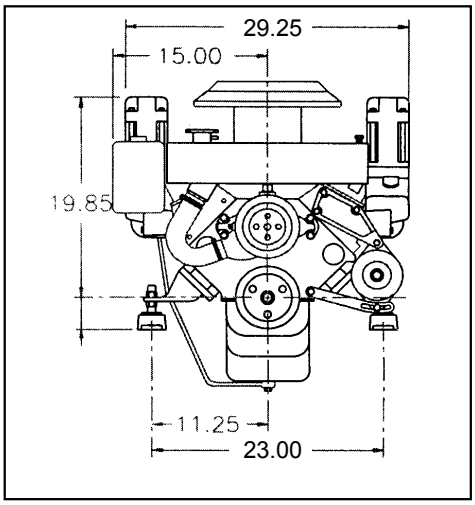

Vista frontale - *Front view*
Motore completo - *Complete Engine*

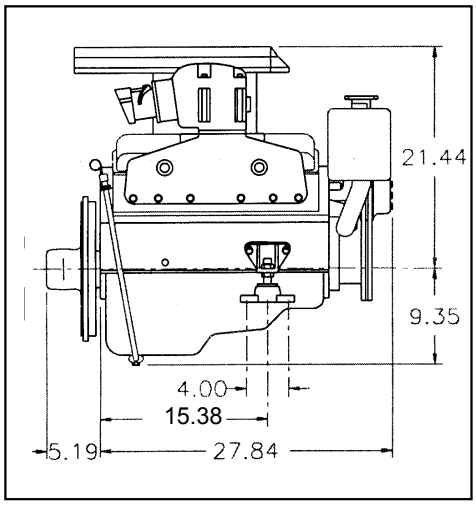

Vista laterale - *Side view*
Motore completo - *Complete Engine*

Motori preparati per sostituire Mercruiser e Volvo - *Engines ready to substitute Mercruiser and Volvo*

MPE5.7V-MR2

MOTORE A CARBURATORE PREPARATI PER SOSTITUIRE MOTORI MERCRUISER DALL' 1986 - *Carburated engine ready to substitute Mercruiser engines since 1986*

MPE5.7V-MR2MPI

MOTORI A INIEZIONE PREPARATI PER SOSTITUIREMERCRUISER DALL' 1986 - *EFI enine ready to substitute Mercruiser engines since 1986*

MPE5.7V-VR1

MOTORE A CARBURATORE PREPARATI PER SOSTITUIRE MOTORI VOLVO MODELLO VECCHIO CON PIEDE VOLVO - *Carburated engine ready to substitute old style Volvo engines with Volvo drives*

MPE5.7V-VR1MPI

MOTORE A INIEZIONE PREPARATI PER SOSTITUIRE MOTORI VOLVO MODELLO VECCHIO CON PIEDE VOLVO - *EFI engine ready to substitute old style Volvo engines with Volvo drives*

MPE5.7V-VR2

MOTORE A CARBURATORE PREPARATI PER SOSTITUIRE MOTORI VOLVO MODERNI CON PIEDE SX - *Carburated engine ready to substitute new style Volvo engines with SX drives*

MPE5.7V-VR2MPI

MOTORE A INIEZIONE PREPARATI PER SOSTITUIRE MOTORI VOLVO MODERNI CON PIEDE SX - *EFI engine ready to substitute new style Volvo engines with SX drives*

Modello motore - *Engine model*: 5.7 vortec - 350 CID

DATI TECNICI - *Specifications*	**CARBURATORE - *Carburated***	**INIEZIONE - *EFI***
POTENZA ALBERO MOTORE - *Crankshaft power rating*	315 hp / 234 Kw	325 hp / 242 Kw
POTENZA ASSE ELICA - *Prop shaft rating*	293 hp / 219 Kw	302 hp / 225 Kw
NUMERO DI CILINDRI - *Cylinders*	8	8
CARBURATORE - *Carburetor*	4 Corpi - *4BBL Holley*	-
INIEZIONE - *Injection*	-	M.P.I.
ACCENSIONE - *Ignition*	Delco Electrónico / *Delco Electronic*	
GIRI MAX - *Full throttle operation*	4600-5000	4600-5000
PESO TOTALE - *Total weight*	325 kg /	*710 US Lbs*

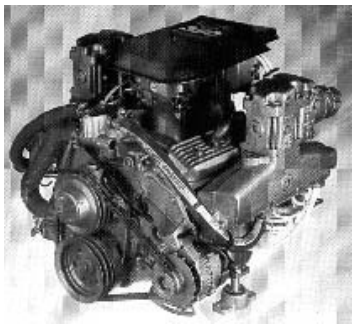

VERSIIONE OPCIONAL
MOTORE COMPLETO - *Enpac*
Optional equipment

* CIRCUITO DI REFRIGERAZIONE AD ACQUA DOLCE - *Fresh water cooling system*
* QUADRO STRUMENTI CON CAVI- *Instrument panel*
* SISTEMA DI ALLARME - *Alarm system*

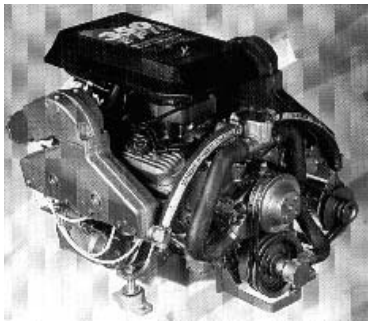

MP 881571
PER MOTORI VORTEC 1996 +
CON POMPA COMBUSTIBILE ELETTRICA
-Replaces engines with electric fuel pump VORTEC 1996 +

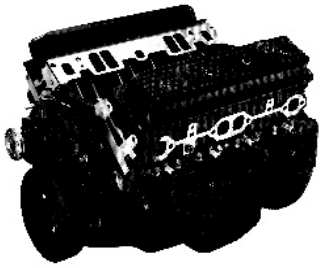

VERSIONE STANDARD
BASE MOTORE
Standard base equipment

* VOLANO - *Flywheel*
* TESTATE - *Cylinder heads*
* COPPA DELL'OLIO - *Oil pan*
* POMPA ACQUA - *Water pump*
* COMPONENTI INTERNI *Internal components*

Modello motore - *Engine model*: 5.0 vortec - 305 CID

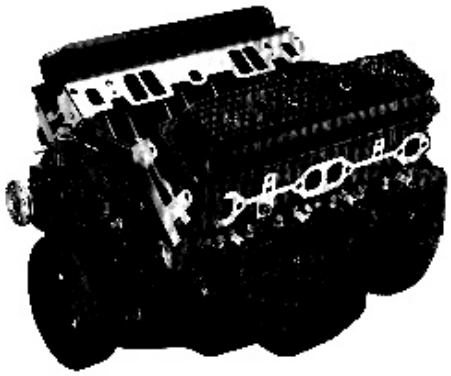

MP 881501
VERSIONE STANDARD BASE MOTORE
Standard base equipment
* VOLANO - *Flywheel*
* TESTATE - *Cylinder heads*
* COPPA DELL'OLIO - *Oil pan*
* POMPA ACQUA - *Water pump*
* COMPONENTI INTERNI *Internal components*

Modello motore - *Engine model*: 454 Premium - MAGNUM

CARATTERISTICHE	**454P**
POTENZA ALL' ALBERO MOTORE - *Crankshaft power rating*	380 hp / 283 Kw
POTENZA ASSE ELICA - *Prop shaft rating*	353 hp / 262 Kw
NUMERO DI CILINDRI - *Cylinders*	8 a V - *V8*
CARBURATORE - *Carburetor*	4 corpi - *4 BBL Holley*
GIRI MAX - *Full throttle operation*	4400-4800
PESO TOTALE - *Total weight*	400 kg - *850 US LBS*

VERSIONE STANDARD BASE MOTORE
Standard base equipment
* VOLANO - *Flywheel*
* TESTATE - *Cylinder heads*
* COPPA DELL'OLIO - *Oil pan*
* POMPA ACQUA - *Water pump*
* COMPONENTI INTERNI -*Internal components*

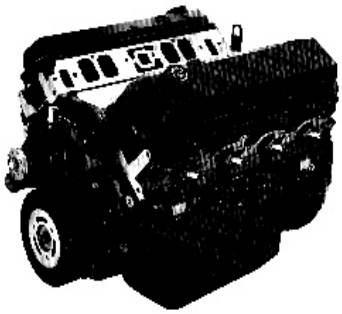

MP881745
BASE MOTORE 454 MAGNUM GEN VI 380 hp PER MOTORI CON POMPA BENZINA ELÉTTRICA
- Block engine 454 magnum Gene VI - 380 hp for engines with elec. fuel pump

Modello motore - *Engine model*: 454 Standard y Vortec

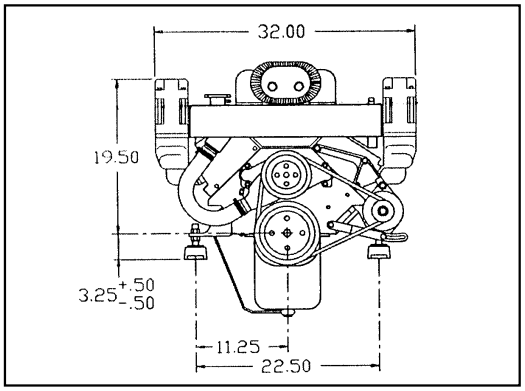

Vista frontale - *Front view*
Motore completo - *Complete Engine*

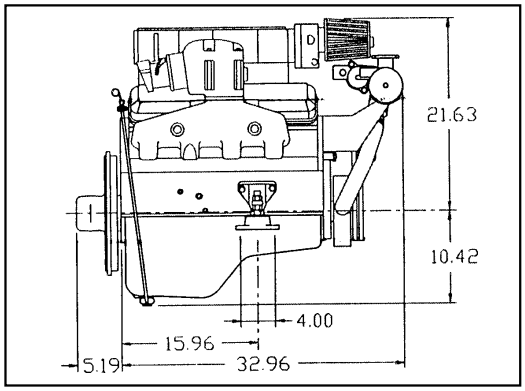

Vista laterale - *Side view*
Motore completo - *Complete Engine*

MPE454S-MR2

MOTORE A CARBURATORE PREPARATI PER SOSTITUIRE MOTORI MERCRUISER DALL' 1986
Carburated engine ready to substitute Mercruiser engines since 1986

CARATTERISTICHE	**454S**
POTENZA ALL' ALBERO MOTORE - *rankshaft power rating*	330 hp / 246 Kw
POTENZA ASSE ELICA - *Prop shaft rating*	307 hp / 229 Kw
NUMERO DI CILINDRI - *Cylinders*	8 a V - *V8*
CARBURATORE - *Carburetor*	4 corpi - *4 BBL Holley*
ACCENSIONE - *Ignition*	Elettronico - *Delco electronic*
GIRI MAX - *Full throttle operation*	4000-4400
PESO TOTALE - *Total weight*	400 kg - *850 US LBS*

VERSIONE OPCIONAL MOTORE COMPLETO - *Enpac Optional equipment*

* CIRCUITO DI RAFFREDDAMENO ACQUA DOLCE
Rear and Front mounted Fresh water cooling system
* QUADRO STRUMENTAZIONE CON CAVI - *Instrument panel*
* SISTEMA DI ALLARME -*Alarm system*

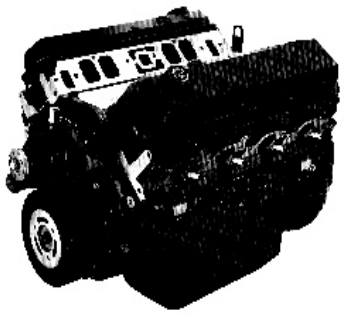

VERSIONE STANDARD BASE MOTORE
Standard base equipment

* VOLANO - *Flywheel*
* TESTATE - *Cylinder heads*
* COPPA DELL'OLIO - *Oil pan*
* POMPA ACQUA - *Water pump*
* COMPONENTI INTERNI -*Internal components*

MP881740
BASE MOTORE 7.4L (PRE-VORTEC) - 330 hp
PER MOTORI FINO ALL' ANNO 1997
Block engine 7.4L - 330 hp for engines before 1997

Modello motore - *Engine models*: 502 Premium 8.2 L

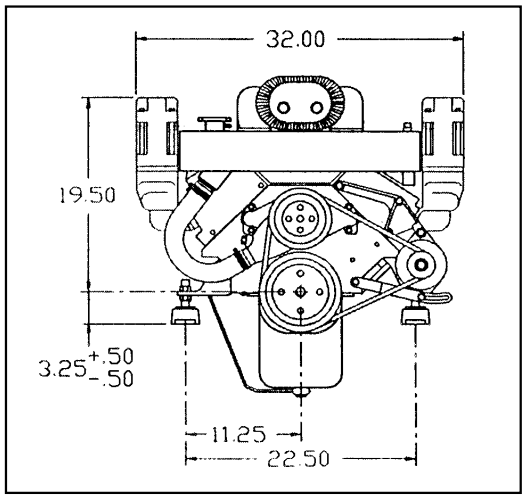

Vista frontale - *Front view*
Motore completo - *Complete Engine*

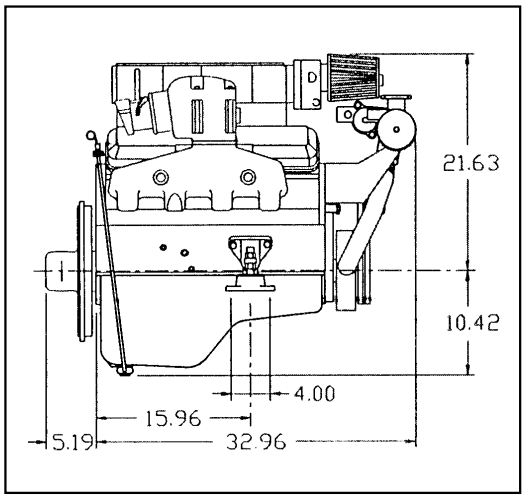

Vista laterale - *Side view*
Motore completo - *Complete Engine*

MPE502P-MR2

MOTORE A CARBURATORE PREPARATI PER SOSTITUIRE MOTORI MERCRUISER DALL' 1986
Carburated engine ready to substitute Mercruiser engines since 1986

CARATTERISTICHE	**502P-MR2**
POTENZA ALBERO MOTORE-*Crankshaft power rating*	415 hp / 310 Kw
POTENZA ASSE ELICA - *Prop shaft rating*	372 hp / 288 Kw
NUMERO DI CILINDRI - *Cylinders*	8 a V - *V8*
CARBURATORE - *Carburetor*	4 corpi - *4 BBL Holley*
ACCENSIONE - *Ignition*	Elettrónico - *Delco electronic*
GIRI MAX - *Full throttle operation*	4300-4800
TOTAL PESO - *Total weight*	400 kilos - *850 US LBS*

VERSIONE OPCIONAL MOTORE COMPLETO - *Enpac Optional equipment*

* CIRCUITO DI RAFFREDDAMENTO ACQUA DOLCE (MONTATO FRONTALE) -
Front mounted Fresh water cooling system
* QUADRO STRUMENTAZIONE CON CAVI - *Instrument panel*
* SISTEMA DI ALLARME -*Alarm system*
* SISTEMA IDRAULICO - *Power Steering*

VERSIONE STANDARD BASE MOTOR
Standard base equipment

* VOLANO - *Flywheel*
* TESTATE - *Cylinder heads*
* COPPA DELL'OLIO - *Oil pan*
* POMPA ACQUA - *Water pump*
* COMPONENTI INTERNI -*Internal components*

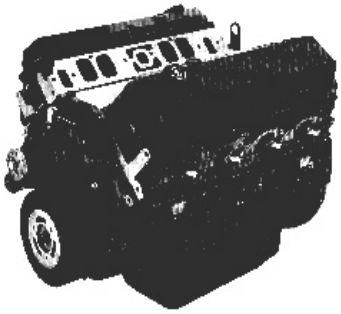

MP881821

BASE MOTOR 8.2L PER SOSTITUIRE TUTTI I MOTORI GM 8.2L FINO A 450 HP
8.2 L Block engine for substitute all GM 8.2L engines until 450 HP

MP881829

BASE MOTORE 8.2L MAGNUM PER MOTORI FINO A 500HP
8.2L block engine for engines until 500HP

Modello motore - *Engine models*: E8.1V-MR2, E8.1HP-MR2

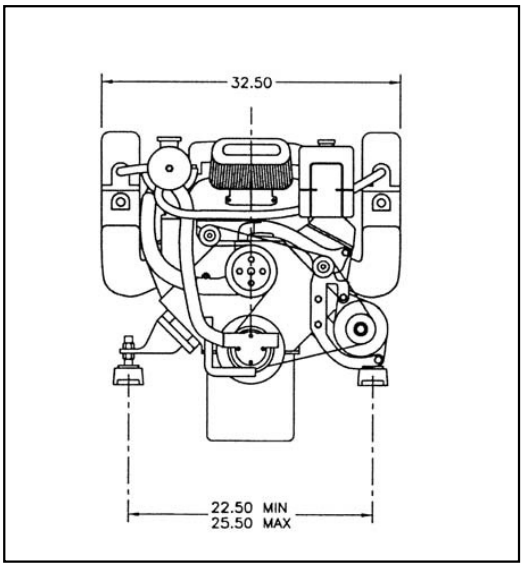

Vista frontale - *Front view*
Motore completo - *Complete Engine*

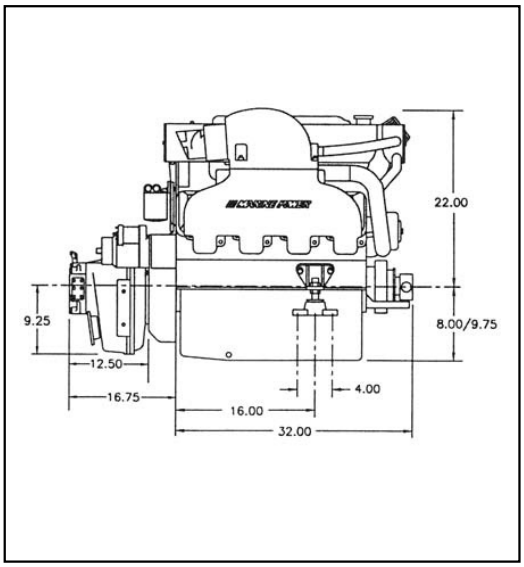

Vista laterale - *Side view*
Motore completo - *Complete Engine*

MOTORE A INIEZIONE PRONTI PER SOSTITUIRE MOTORI MERCRUISER DALL' 1986

EFI engine ready to substitute Mercruiser engines since 1986

CARATTERISICHE	8.1V-MR2	8.1HP-MR2
POTENZA ALBERO MOTORE- *Crankshaft power rating*	385 hp / 287 Kw	450 hp / 336 Kw
POTENZA ASSE ELICA - *Prop shaft rating*	375 hp / 279 Kw	440 hp / 313 Kw
NUMERO DI CILINDRI - *Cylinders*	8 a V - *V8*	8 a V - *V8*
INIEZIONE - *Injection*	MPI - *MPI*	MPI - *MPI*
ACCENSIONE - *Ignition*	Elettronico - *Delco electronic*	Elettrónico -*Delco e.*
GIRI MAX - *Full throttle operation*	4600	5000
PESO TOTALE - *Total weight*	477 kg - *1025 US LBS*	477 kg- *1025LBS*

VERSIONE OPCIONAL MOTORECOMPLETO - *Enpac Optional equipment*

* QUADRO STRUMENTAZIONE CON CAVI - *Instrument panel*
* SISTEMA DI ALLARME -*Alarm system*
* SISTEMA IDRAULICO - *Power Steering*